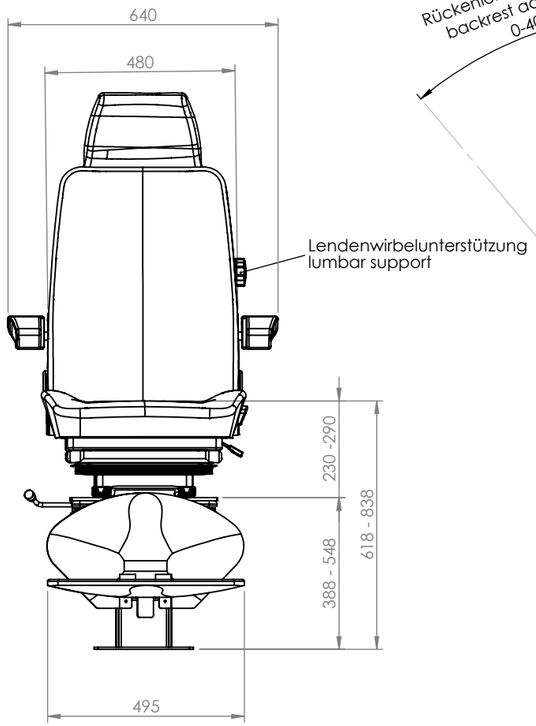

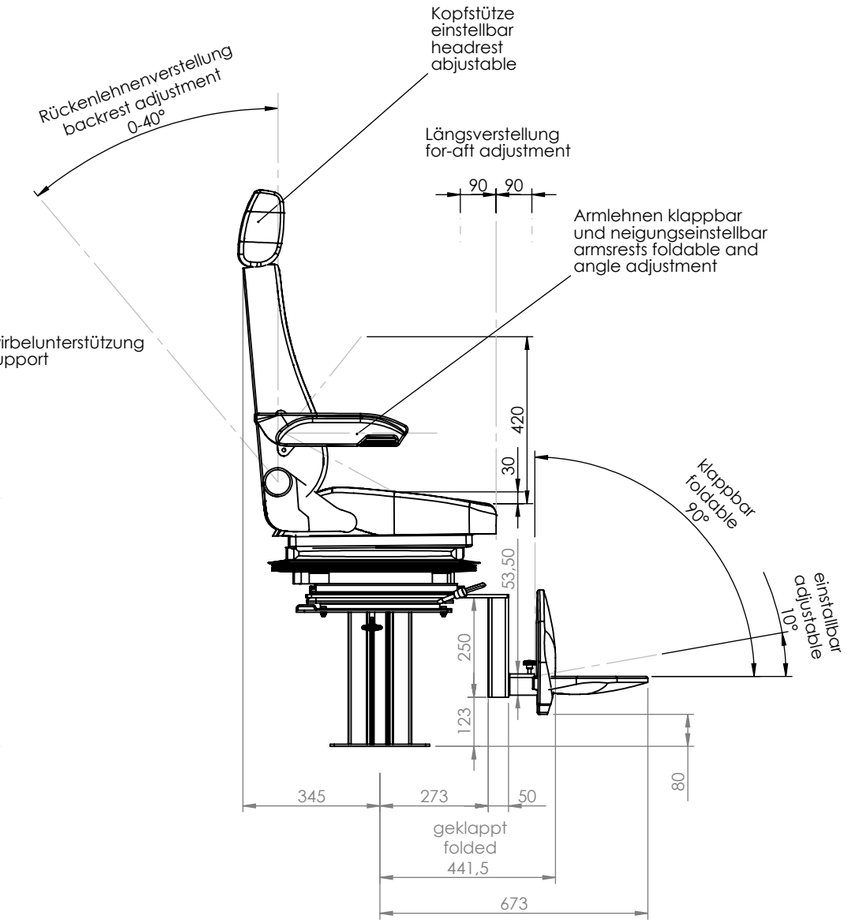

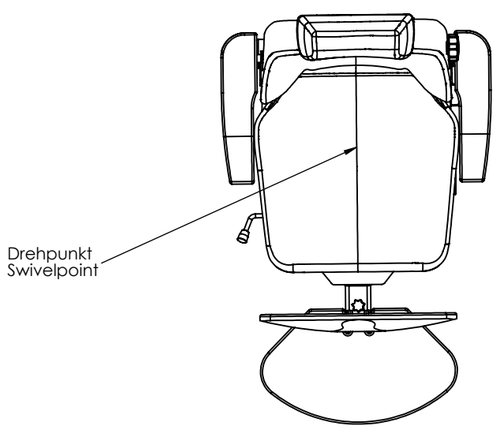

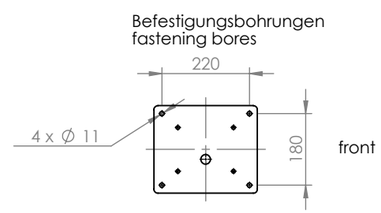

Index	Datum	Änderung
.	.	.
.	.	.
.	.	.
.	.	.
.	.	.
.	.	.

CLEEMANN CHAIR-SYSTEMS

Datenschutzerklärung

Für die Herstellung und den Entwurf wird das Eigentum ausdrücklich vorbehalten und der gesetzliche Schutz gemäß BGB §§823,826,1004 voll in Anspruch genommen. Unbefugte Vervielfältigung, Verbreitung und Wiedergaben - ganz oder teilweise- werden gemäß §§ 2 Abs 2 Ziffer 9,96 ff. Urhebergesetz, sowie u.U. nach §§ 1,3,4,18 und 19 UWG zivil- und strafrechtlich verfolgt. Bezüglich Rechtsansprüche u.d. Benutzung gelten unsere allg. Verkaufs- u. Lieferbedingungen und die techn. Lieferbedingungen

Alle Maße in mm

Kegelsenkungen nach DIN 74 F
Alle umlaufenden Kanten gefast 0,2 mm

Material:
siehe Bauteilzeichnungen

Oberfläche:
siehe Bauteilzeichnungen

Zeichnung bitte nicht ändern!

	Name	Datum
Gez.	J. Grünebaum	14.04.2010
Gepr.		
Norm		
QS		

Erläuterungen:
.

.

Nautic

Nautic E

.

.

Zeichnungs-Nr.
CCS 090060-E

REV

Maßstab: 1:15 | Gew.: 65000 g | Seite 1 von 1